GRID LOCATION	
ST/12	V/f
ST/12	V/g
ST/12	V/h

Top - Top
1:10

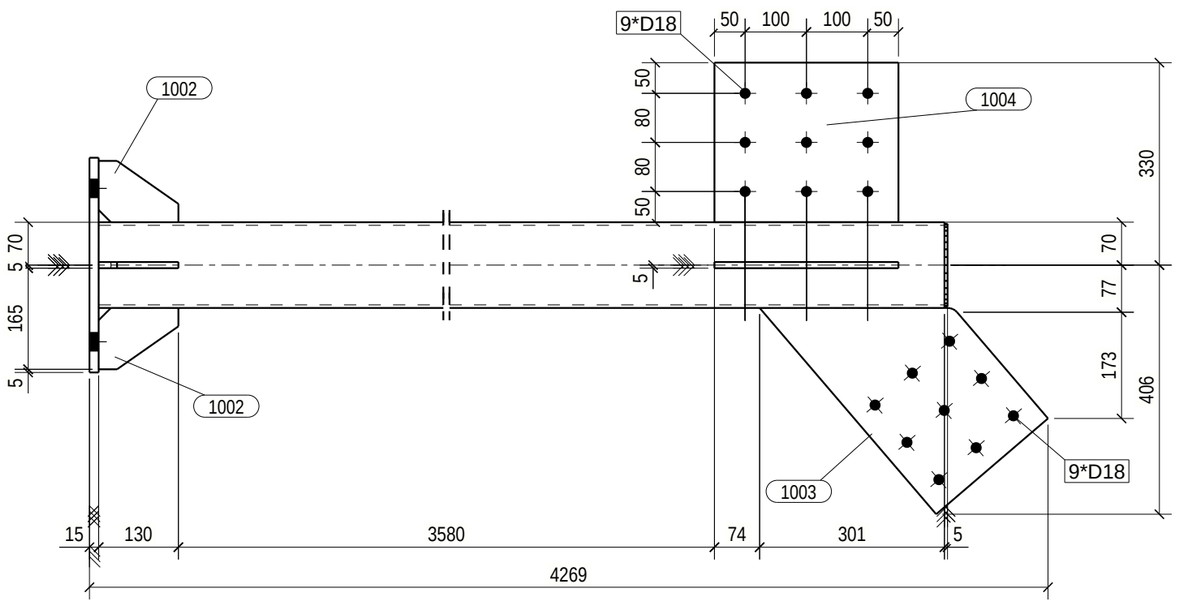

B - B
1:10

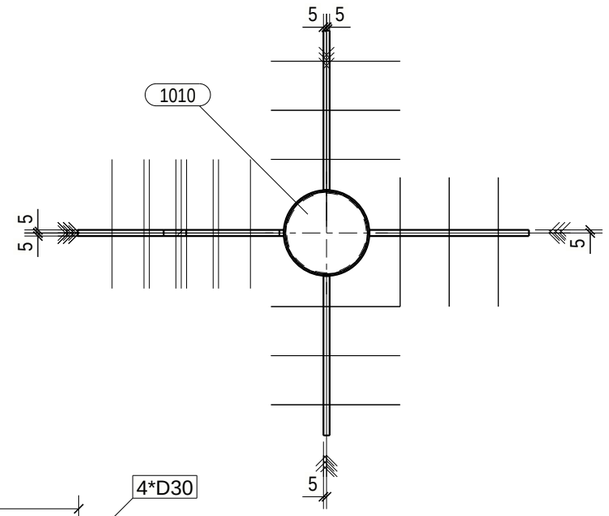

A - A
1:10

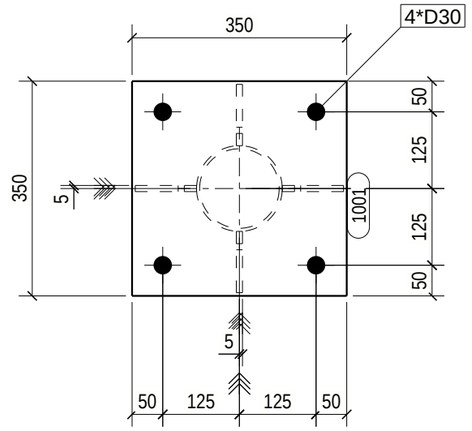

Front - Front
1:10

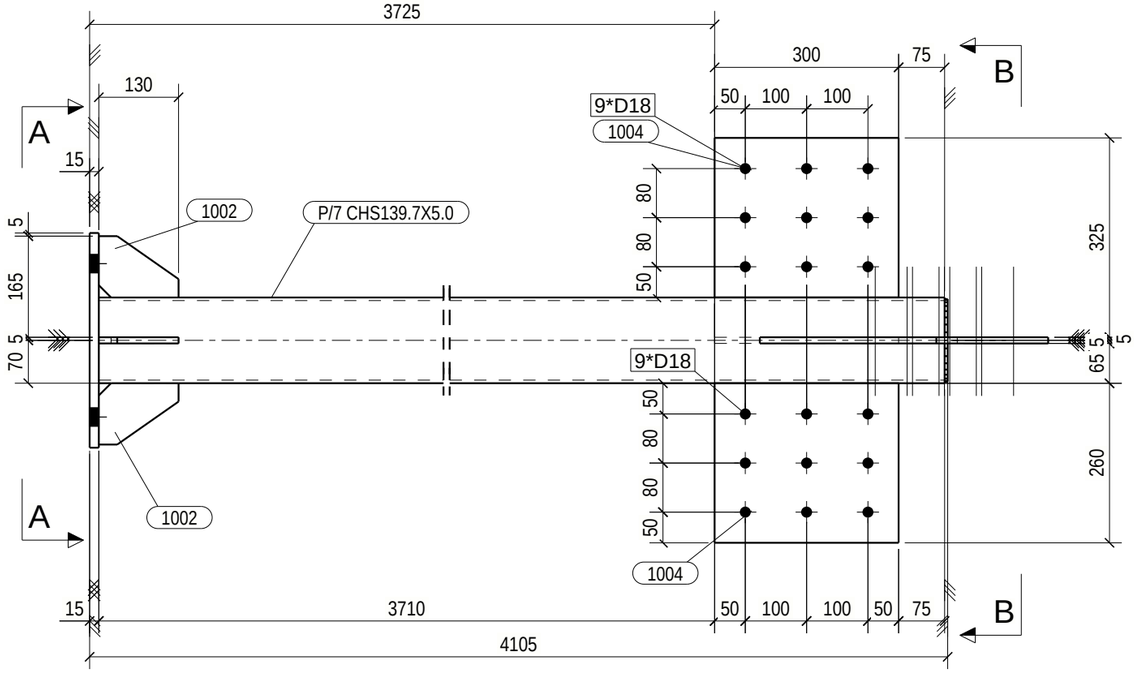

NOTA:	Gaurile sunt cu 2mm mai mari decat diametrul buloanelor; Lungimea cordoanelor de sudura este egala cu conturul de suprapunere a pieselor. Grosimea sudurilor va fi egala 0.7tmin; dar nu mai putin de 3mm.

EXTRAS MATERIALE PTR 1 ANSAMBLU ST/12 3 buc. necesare

Pozitia	Dimensiunea	Otel	buc.	Lungime [mm]	Aria laterala [mp]	Greutate [kg]
1001	PL15*350	S235JR	1	350	0.27	14.4
1002	PL10*100	S235JR	4	130	0.02	0.7
1003	PL10*240	S235JR	1	443	0.18	6.4
1004	PL10*260	S235JR	3	300	0.17	6.1
1010	PL5*134	S235JR	1	134	0.03	0.6
P/7	CHS139.7X5.0	S235JR	1	4085	1.79	67.9
				Total	2.9	110.5

Verificator			A1 + A2	
Verificator/ Expert	Nume	Semnatura	Cerinta	REFERAT / EXPERTIZA / NR. / DATA

S.C. MOLNAR PROIECTARE CONSTRUCTII S.R.L
C.U.I 51958629, J2025041955007
Tel: 0723.022.765, E-mail: ingmolnarhuba@gmail.com

Beneficiar: ORASUL CHISINEU CRIS

Proiect nr.: 21 / 2025

SPECIFICATIE	NUME	SEMNATURA	SCARA 1:10
SEF PROIECT:	Arh. Cioara Lucian		
Proiectat:	Ing. Molnar Huba		DATA 2025
Desenat:	Ing. Molnar Huba		

Titlu proiect: DEMOLARE CORP "C2", MODIFICARI INTERIOARE si EXTERIOARE HALA AGROALIMENTARA, EXTINDERE COPERTINE si GRUP SANITAR CHISINEU CRIS, Str. PIATA AVRAM IANCU, F.N. Jud. ARAD,

Faza: DTAC+PT+DE

Titlul planseei: PAVILION - STALP ST/9

Plansa nr. M.14

Tekla structures